Технические характеристики D550H

hop'rop | 创精品 敬世界

ШАСИИ

Дизайн	Шасси с подвеской К-образной
Основавание	Независимая пята вала и балансировочная балка
Тип гусеничной цепи	Смазочная гусеничная цепь, и цепь с помощью устройства гидравлического цилиндра смазки, и буферная пружина натяжения гусеницы
Количество звеньев цепи, с одной стороны	45
Количество опорных катков, с одной стороны	8
Количество поддерживающих катков, с одной стороны	1
Сегменты звездочки, с одной стороны	5*6зубьев
Ширина башмака гусеницы, стандартный	610 mm / 24"
Ширина башмака гусеницы, опций	660mm/26"

ЁМКОСТИ ДЛЯ ПОПОЛНЕНИЯ ЗАПАСОВ

Топливный бак	1200L
Система охлаждения	90L
Моторное масло с фильтром	50 L
Гидробак(включая трубопровод)	500L
Конечная передача с каждой стороны	50 L

ТЯГОВОЕ УСИЛИЕ ТЯГОВОГО СТЕРЖНЯ

Макс. тяговое усилие	709kN / 159,389 Lbf
При скорости 1,5 км/ч / 0,9 миль/ч	568 kN / 164,110 Lbf
При скорости 3,0 км/ч / 1,9 миль/ч	312 kN / 164,110Lbf
При скорости 6,0 км/ч / 3,7 миль/ч	164 kN / 164,110 Lbf
При скорости 9,0 км/ч / 5,6 миль/ч	102 kN / 164,110Lbf

УРОВЕНЬ ШУМА

Шум в положении водителя	
выдержка ISO 6396	
Уровень шума давления (в кабине)	77 дБ(A)(на данный момент)
Внешний шум	
давление 2000/14/EC	
Шум от окружающей среды	97 дБ(A)

履带推土机 • D550H

Гусеничный гидростатический бульдозера

发动机型号：VOLVO PENTA TAD 1650VE-B
Модель двигателя

额定功率： 405кВт / 550.8 лс
Номинальная мощность двигателя

工作重量(含松土器)：55000кг
Эксплуатационная масса(с рыхлителем)

D550H

• 发动机功率： Мощность двигателя	405 кВт / 550.8 лс
• 使用重量： Эксплуатационная масса	55000 кг
• 铲刀容量： Призма волочения	13.7 м³
• 最大松土深度： Макс. глубина рыхления	1204 мм
• 最大穿透力： Макс. сила проникновения	168 кН
• 最大崛起力： Максимальное усилие копания	342 кН

Глобально-первоклассная энергосистема

D550H

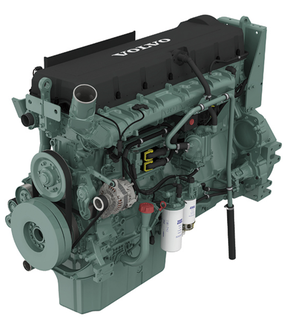

С двигателем VOLVO PENTA TAD 1650VE-B

※В обширной области промышленных энергосистем этот двигатель выделяется своей высокой эффективностью, низким расходом топлива и высокой надёжностью и стал предпочтительным источником питания для многих тяжёлых машин и транспортных средств. Этот двигатель более мощный и надёжный, и имеет более низкие затраты на эксплуатацию и техническое обслуживание.

С системой гидростатического привода DANFOSS

※DANFOSS — один из ведущих мировых производителей системы ходовой гидравлики и системы автоматического управления. Гидравлическая система обладает замечательными характеристиками более быстрого реагирования, более высокой эффективностью трансмиссии и более длительным сроком службы и была проверена во многих практических применениях в области строительной техники.Скорость и крутящий момент можно регулируют автоматически, так что двигатель может находиться в наиболее идеальном рабочем состоянии при изменении нагрузки.

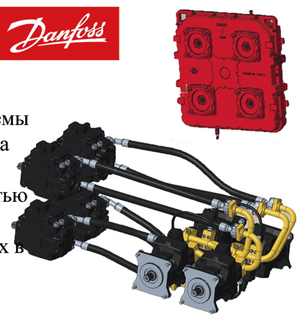

С раздаточной коробкой американского DURST

※Во всех раздаточных коробках DURST используются сверхпрочные шарикоподшипники и 10-ступенчатые цилиндрические шестерни для повышения надёжности.В D550H используется метод подключения выходного отверстияне, зависимого от одного насоса, который имеет 4 отверстия подключения шагающего насоса, что является более надёжным и удобным в обслуживании, чем последовательное использование нескольких насосов с общим выходным отверстием(всего 2 отверстия подключения шагающего насоса).

Выдающиеся характеристические преимущества структуры целой машины и её компонентов

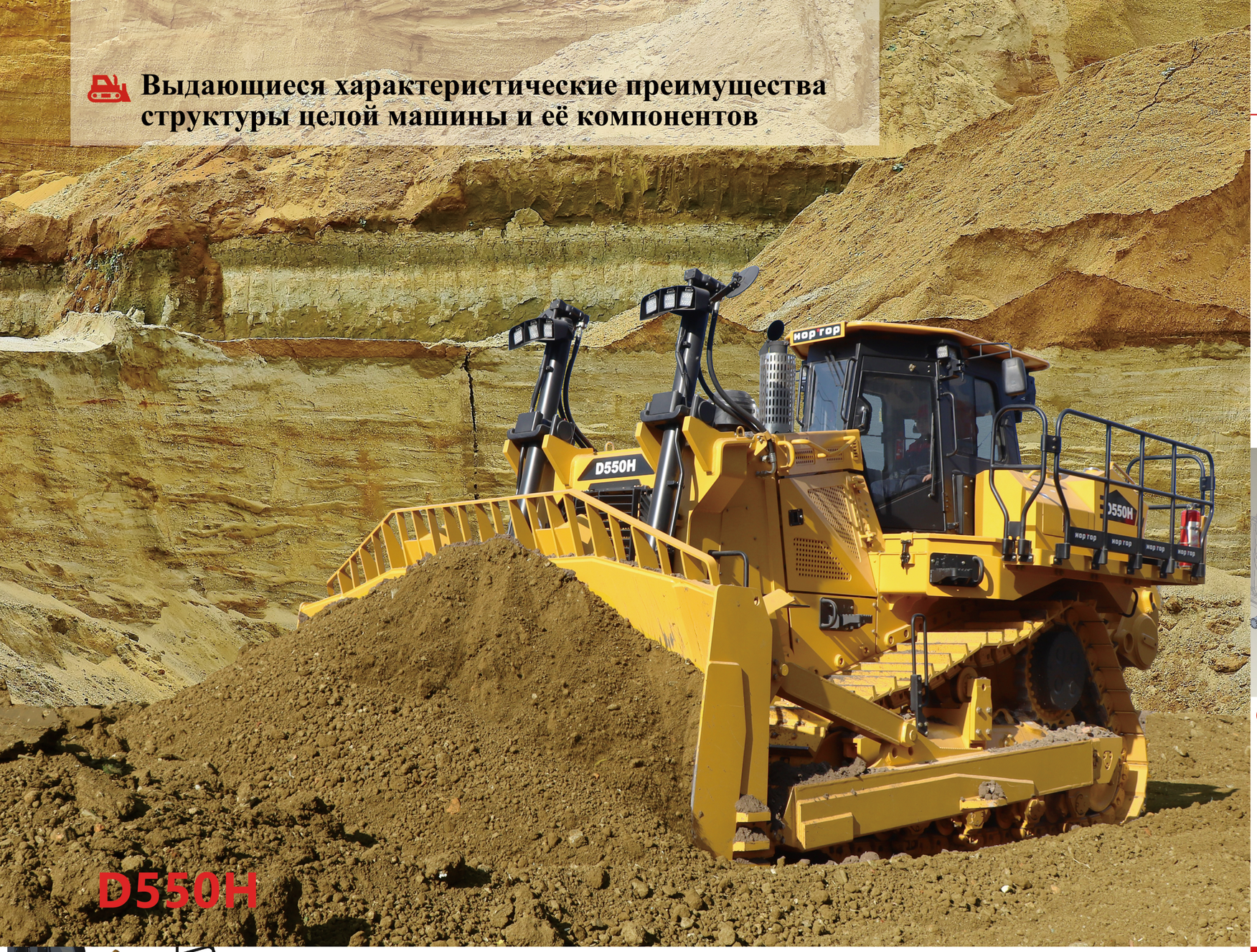

Общий оптимизированный дизайн

※ Превосходный дизайн всей машины обеспечивает распределение центра тяжести находится в отличном положении. При любых условиях эксплуатации вся машина остаётся стабильной и мощной, обеспечивая максимальную выходную мощность.

※Дизайн укороченной длины машины, в сочетании с наклонной конструкцией опорной штангой отвала приближает режущую кромку отвала к корпусу, а усилие резания отвала на единичную массу всей машины увеличивается.

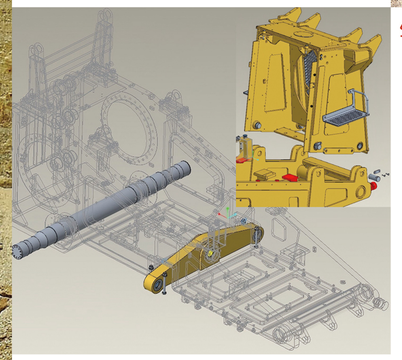

Примение моноблочно-сплошной ковочной технологии

※Балансировочная балка представляет собой моноблочную сплошную ковочную деталь, изготовленную из высокопрочных материалов и прошедшую термообработку. Он обладает большей несущей способностью и надёжностью, чем детали пластинчатого типа или литые детали. Конструкция переднего капота утолщённым листом, уникальная структура типа “зажима-гнезда”, использование высокопрочных материалов, благодаря чему передний капот обладает несущей способностью и стабильность сборки.

Оснащен более опорными катками

※Вся машина оснащена 16 опорными катками, по 8 с каждой стороны, по сравнению с аналогичными характеристиками гидростатических бульдозеров в мире(7 опорных катков с каждой стороны), с большей длиной заземления, меньшим удельным давлением на грунт и большей грузоподъёмностью. Оснащена системой подвески опорных катков К-типа, он обеспечивает максимальную тягу даже на неровных дорогах.

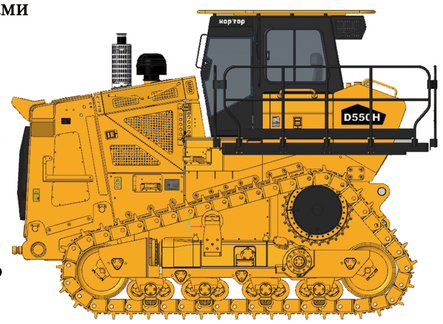

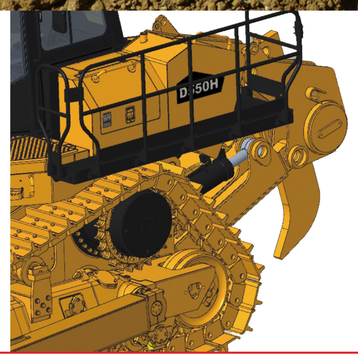

Компоновка расположения приводной конструкции на возвышении

※Благодаря конструкцию высоконапорной звёздочкой на возвышении, редуктор расположен высоко, что позволяет избежать прямого удара на него сил с земли и в то же время максимально избежать попадания почвы грязи или агрессивных веществ на него, что улучшает условия работы редуктора и продлевает срок его службы.

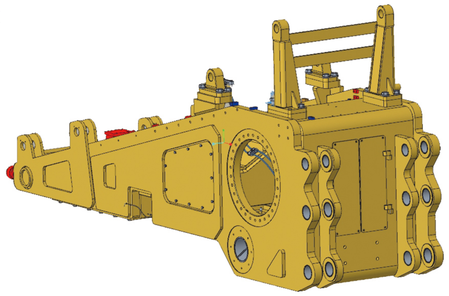

Сварка утолщенных пластин

※Рама шасси изготовлена из утолщенной однопластинчатой сварной конструкции, по сравнению с тонкопластинчатой коробчатой сварной конструкцией деформация при сварке невелика, а прочность конструкции более выше. Все плиты изготовлены из высокопрочных материалов, спроектированы и произведены в соответствии с требованиями длительного срока службы и безотказной работы.

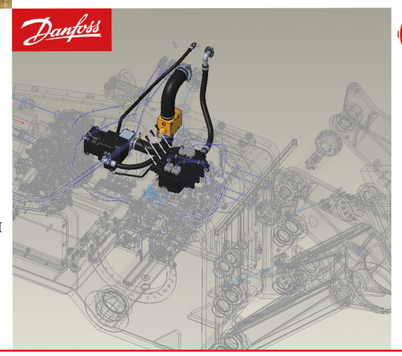

Оснащен высококачественными гидравлическими компонентами

※В дополнение к приводной системе, отвал и рыхлитель также оснащены плунжерными насосами DANFOSS и регулирующими клапанами. По сравнению с шестеренчатыми насосами, используемыми в отечественных бульдозерах с аналогичными характеристиками, исключается вторичное загрязнение всей гидравлической системы, вызванное износом шестеренчатого насоса.

Более высокое эксплуатационное переживание при вождении

D550H

Использование полностью электронное управление с тремя ручками

※Электронное управление одной ручкой при отвале: подъём отвала, наклон отвала, предохранительная блокировка и т.д., все функции сосредоточены на одной ручке, которая легка в эксплуатации и имеет хорошую микроконтролируемость.
※Электронное управление одной ручкой при рыхлители: подъём рыхлителя, регулировка наклона захода в почву, предохранительная блокировка и т.д., все функции, сосредоточены на одной ручке, которая проста в эксплуатации и хорошую микроконтролируемость.

※Электронное управление одной ручкой при ходьбе: все функции, такие как ходьба, изменение направления, рулевое управление на месте, ускорение и замедление, блокировка безопасности и т.д., сосредоточены на одной ручке, которая проста в эксплуатации и имеет хорошую микроконтролируемость.

Более комфортные условия при вождении

※Широкое тканевое сиденье с пневмоподушкой, обладает функциями электрического надувания и электрообогрева, и установит по наклону 15°. Оно с многообразными функциями регулировки, что обеспечивает водителя более комфортные условия операции.

Большой, но не громоздкий, более гибкий в эксплуатации

Непревзойдённая программа управления DANFOSS и продуманная логика управления HOPTOP, придают бульдозер D550H большую гибкость, несмотря на его огромные габариты, но он маневренный и проворный, и позволяет оператор ощутить прекрасное чувство контроля.
Режим работы ножной педали акселератора можно выбрать в соответствии с привычками управления водителя и условиями эксплуатации:
※Нажмите педаль, обороты двигателя останутся прежними, а рабочий объём насоса будет изменен в соответствии с требованиями нагрузки и скорости движения. В этом режиме постоянная выходная мощность двигателя остается прежним, и этот режим предпочтителен для тяжёлых условий эксплуатации.
※Нажмите педаль, обороты двигателя изменятся, а рабочий объём насоса не изменится в соответствии с требованиями нагрузки и скорости движения. Этот режим можно выбрать в условиях работы с небольшой нагрузкой.

Более удобная для пользователя среда вождения

※Интеграционная герметичная кабина, четырёхточечная система демпфирования, низкий уровень шума и вибрации, встроенная конструкция FOPS\ROPS в кабине, безопасность и надёжность.
※Новая система освещения всей машины, особенная конструкция из 6 передних фонарей, установленных на верхней части подъёмного цилиндра, обеспечивают лучше удовлетворения потребности ночных операций.

※В стандартную комплектацию бульдозера входят кондиционер для обогрева и охлаждения воздуха, интегральный прибор с интеллектуальным дисплеем и терминалом управления, прикуриватель, USB-интерфейс для зарядки, радио, огнетушитель и т.д., что обеспечивает водителя более комфортные условия операции. Благодаря конструкции высоконапорной звёздочкой водительское сиденье расположено выше, что еще больше увеличивает поле зрения водителя.

Дизайн всей машины для удобства проведения технического обслуживания

Гибкое техническое обслуживание и удобный текущий ремонт

※И кабину можно опрокидывает назад на 45°, чтобы осуществлять удобству проведения проверки, технического обслуживания и текущего ремонта внутренних гидравлической системы, деталей электрических и трансмиссии в верхней части.

※На левой и правой боковины средней части машинной рамы открыто более большое окно для технического обслуживания, чтобы осуществлять облегчающее осмотры и технические обслуживания и текущие ремонты внутренних гидравлической системы, деталей электрических и трансмиссии в боковых частей.

※На задней торцевой стороне машинной рамы открыто более большое окно для технического обслуживания, а также установлены двухдверной крышки, чтобы осуществлять облегчающие осмотры и технические обслуживания и текущие ремонты внутренних гидравлической системы, деталей электрических и трансмиссии в задней части.

※Вокруг кабины установлена платформа с ограждением и ступеньками, облегчающие различные проверки и заправки различных масел.

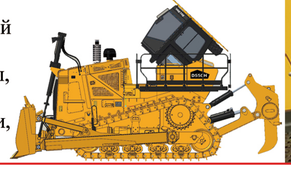

Гибкое техническое обслуживание и удобный текущий ремонт

※Все донние защитные пластины всей машиной являются складными или другими подвижными установками, которые легко разбираются, чтобы осуществлять облегчающие осмотры и технические обслуживания и текущие ремонты внутренних гидравлической системы, деталей электрических и трансмиссии в донной части.

※Боковые ограждения двигателя, крышка аккумуляторного отсека, контроллеры боковых крыльев, крышка отсека централизованного измерения давления, крышка отсека для хранения и другие крышки отсеков снабжены откидными дверцами, которые легко открываются и ремонтируются.

※Трёхсекционная конструкция передней решётки, штифтовое соединение обеспечивают секционное открытие и легкий доступ к внутреннему решётки.

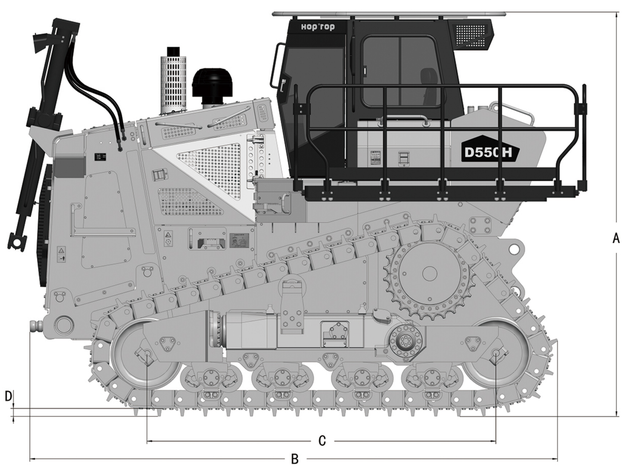

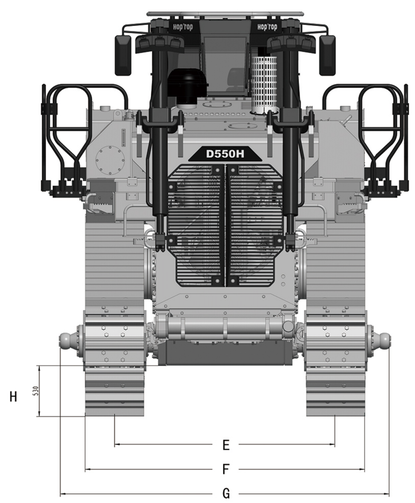

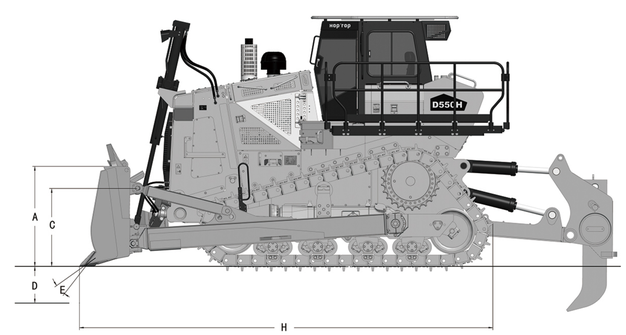

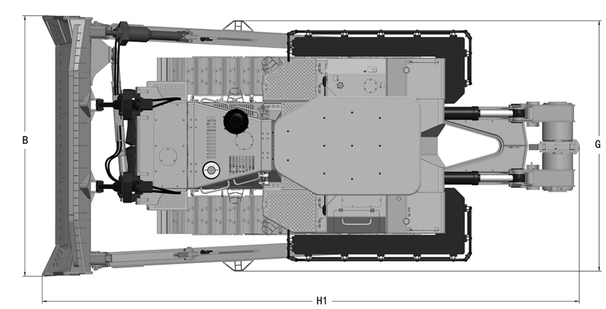

РАЗМЕРЫ

A	Высота над кабиной	mm	4214
		ftin	13'10"
B	Общая длина без навесного оборудования	mm	5450
		ftin	17'11″
C	Длина гусеницы на грунте	mm	3634
		ftin	11'11"
D	Высота грунтозацепа	mm	83
		ftin	0'3"
H	Дорожный просвет	mm	530
		ftin	1'9"
E	Ширина колеи	mm	2295
		ftin	7'6"
G	Ширина по цапфам	mm	3432
		ftin	11'3"
F	Ширина башмака гусеницы 610mm / 24"		
	Общая ширина гусеницы	mm/ftin	2,910/9’55”
	Транспортировочный вес трактора 1)	kg/lb	
F	Ширина башмака гусеницы 660mm / 26"		
	Общая ширина гусеницы	mm/ftin	2,960/9’71”
	Транспортировочный вес трактора 1)	kg/lb	
F	Ширина башмака гусеницы 710mm / 28"		
	Общая ширина гусеницы	mm/ftin	3,010/9’87”
	Транспортировочный вес трактора 1)	kg/lb	

ПЕРЕДНЕЕ НАВЕСНОЕ ОБОРУДОВАНИЕ: ПОЛУ-U-ОБРАЗНЫЙ(ПОЛУСФЕРИЧЕСКИЙ) ОТВАЛ

	Призма волочения, ISO 9246	m3	13.7
		yd3	17,9
A	Высота отвала	mm	1796
		ftin	5'11"
B	Ширина отвала	mm	4340
		ftin	14'3"
C	Высота подъёма отвала	mm	1360
		ftin	4'5"
D	Глубина захода отвала	mm	606
		ftin	2'0"
E	Регулировка наклона отвала		±6°
	Максимум регулировки перекоса	mm	900
		ftin	2'11"
G	Ширина по толкающему стерженю	mm	4145
		ftin	13'7"
H	Общая длина бульдозера при состоянии выпрямления отвала	mm	6960
		ftin	22'10"
H	Общая длина бульдозера с задним рыхлителем в максимальном вытя	mm	8900
		ftin	29'2"
	Ширина башмака гусеницы 610mm / 24"		
	Рабочий вес 1)	kg/ Lbkg/cm2 / psi	52,600 / 115,962
	Давление на грунт 1)		1.25 / 18,1

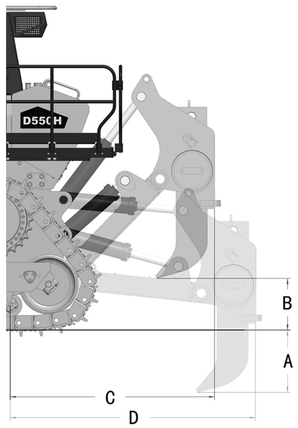

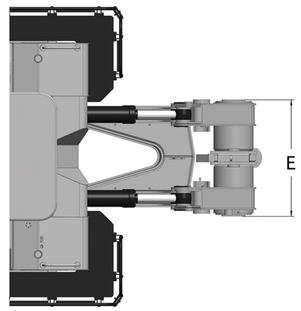

ЗАДНЕЕ НАВЕСНОЕ ОРОБЛАДОВАНИЕ: ОДНОЗАРЕЦ БРИЖИНТЕЛЯ

	Параллелограмм		регулировка шага по-гидравлически
A	Глубина рыхления (макс. / средняя / мин.)	mm	1,204/860/516
		ftin	3'11"/2'10"/1'8"
B	Высота подъёма рыхлителя (макс. / средняя / мин.)	mm	1,014/670/326
		ftin	3'4"/2'2"/1'1"
C	Дополнительная длина при подъёма рыхлителя	mm	2675
		ftin	8'9"
D	Дополнительная длина при спускании рыхлителя	mm	3190
		ftin	10'6"
E	Общая ширина балки	mm	1490
		ftin	4'10"
	Расстояние между зубьями	mm	–
		ftin	
	Максимальная регулировка наклона		29°
	Максимальная сила проникновения	kN	168
		lbf	37768
	Максимальное усилие копания	kN	342
		lbf	76885
	Вес (с цилиндром)	kg	4705
		b	10373

ДВИГАТЕЛЬ

Модель дизельного двигателя	VOLVO PENTA TAD 1650VE-B
Номинальная мощность дизельного двигателя	405kW/550.8HP
Максимальная мощность двигателя	
ISO 9249	405kW/550.8HP
Номинальная скорость	1,900 rpm
Рабочий объём	16.12 l / 984 in3
Дизайн	6-цилиндровый рядный двигатель с водяным охлаждением, турбонаддувом, промежуточным охладителем
Система впрыска топлива	Непосредственный впрыск топлива, электрическое управление
Система смазки	Смазка под давлением, наклон двигателя не превышает 30 градусов
Рабочее напряжение	24V
Генератор	110A
Стартер	7kW / 9.4HP
Батареи	4x 75 Ah / 12 V
Воздухоочиститель	Воздухоочиститель сухого типа с предварительной очисткой
Система охлаждения	Комбинированный радиатор, приводится в действие гидростатическим вентилятором

УСТРОЙСТВО УПРАВЛЕНИЯ ПЕРЕДАЧЕЙ

Система передачи	Бесступенчато регулируемое гидростатическое передаточное устройство, приводимое в движение каждой стороной гусеницы отдельно
Скорость движение	Бесступенчатое
Вперёд и назад	Ручка с электронным управлением, заданная скорость
Электронное управление	Электронный датчик частоты нагрузки, автоматическая регулировка
Рулевое управление	Гидростатическое рулевое управление
Рабочий тормоз	Гидростатический, самоблокирующийся, износостойкий
Стояночный(ручной) тормоз	Многодисковый тормоз,износостойкий,автоматически включается при нейтральном положении д жойстика
Система охлаждения	встроенный комбинированный радиатор с масляным охлаждением, гидростатический привод вентилятором
Система фильтрации	Сверхточный фильтр в контуре пополнения*2
Конечная передача	Редуктор с планетарной передачей
Контроль	Единый джойстик для всех функций передвижения и рулевого управления

ГИДРАВЛИКА

Гидравлическая система	Наклонная пластина с датчиком нагрузки (регулируется по требованию)
Тип насоса	поршневой насос
Максимальный расход насоса	320 l/min/84.5 gpm
Ограничение давления	230 bar / 3336 psi
Регулирующий клапан	2 сегмента, с возможностью расширения до 4
Система фильтрации	Возвратный фильтр в гидробаке
Контроль	Единый элкетронный джойстик для всех рабочих функций отвала и рыхлителя

КАБИНА ОПЕРАТОРА

Кабина	Кабина с упругим креплением с системой вентиляции с избыточным давлением, и с ручным насосом кабину можно опрок идывает на 43° назад. Можно оснащена системой защиты от опрокидывания ROPS и системой защиты от падающих пре дметов FOPS
Сиденье оператора	Комфортное сиденье с пневматической подвеской, полностью регулируемое, с предупреждением о пристегивании ремня безопасности, и с подогревом подушки
Мониторинг	Сенсорный экран: отображение текущей информации о машине, автоматический мониторинг условий эксплуатации. Индив идуальная настройка параметров машины